國立臺東專科學校

112 年度第 2 季環境保護暨職業安全衛生委員會議紀錄

開會時間：112 年 6 月 15 日(星期四)下午 15 時 30 分
開會地點：誠樸校區行政大樓第 502 會議室
主　　席：王校長俊勝　　紀錄：王明合
出席人員：詳簽到簿(應到人數:27 人，實到 19 人，出席率 70%)

列席人員：職護技術師洪練穎、職安技術員劉淑娟小姐、 節能管理員董玉寬先生

壹、主席致詞：原環安衛組黃麗靜組長於 5 月 5 日榮昇臺東市公所主任秘書，新任組長由事務組陳緯誠專員昇任，請大家給予支持鼓勵。

貳、上次會議決議事項確認：上次會議(112 年 3 月 16 日)紀錄業經簽核(無異議)，並於總務處環境安全衛生組公開資料網頁公告。有關上次會議討論事項執行情形如下：

討論及主席指(裁)示事項	執行單位	執行情形	決議
請環安衛組研議建置一個標示清楚的標準合格實習(驗)場所，該標準場所提供給各單位參考，以讓各單位了解其實習(驗)場域不足或需加強的的地方，並請高職部(實習組)參考其配置，檢視所轄各科實習(驗)場所，若有不足地方，如漏電斷路器、各項標示、緊急照明燈、鋼瓶固定等等，統籌編列預算採購以統一實習(驗)場域標準配置。	環安衛組 高職部實習組	依「職業安全衛生作業標準辦法」第十項及「一般安全衛生規定注意事項」第一款至第三十五款明確載明標準合格實習(驗)場所應有之規定，本組選擇以下尚符合上開規定之二間實驗(習)場為示範點： (1).化學實驗室:園藝科組織培養室。 (2).機械類實習場:機械科綜合工場。 將擇日安排相關單位至示範點觀摩。	准予備查
討論事項: 案由一:修訂「國立臺東專科學校安全衛生工作守則」。 決議:照案通過。 案由二:修訂「國立臺東專科學校安全衛生自動檢查計畫」。 決議:照案通過。 案由三:修訂「國立臺東專科學校職業安全衛生作業標準辦法」。 決議:照案通過。 案由四:修訂「國立臺東專科學校實習(驗)場所緊急應變計畫」，。 決議:照案通過。	環安衛組	112 年 03 月 24 日東專總字第 1120003255 號書函發相關單位及公告於網頁並實施。	准予備查

參、報告事項：

類別	報告事項
職業安全衛生	**一、教育部國民及學前教育署「112 年度校園職業安全衛生業務管理輔導團學校實地諮詢輔導」：** 表定日期為 112 年 7 月 7 日上午進行現場訪視，本次實地諮詢輔導以高職部機械群為主，故本校機械科為主要訪視科系，環安衛組將請機械科協助填報相關資料並就訪查項目內容預檢，積極做訪視前準備。 **二、工地安全衛生巡檢：** 本季施工工程計有「111 年汽車科館及精勤樓耐震補強工程」、「112 年機車工場專業教室空間活化工程」共計 2 件。施工前營保組均召開開工前協調會議，本組宣導職業安全衛生注意說明事項，並告知相關作業安全危害因素，請承攬商及監造單位遵照契約及相關法令規定落實執行，要求監造單位於施工期間加強督導查核，每週不定時至各工地進行巡查，本季各工地所見安全衛生管理缺失，詳附件 1。 **三、實習(驗)場所安全衛生管理：** (一)實習驗場所傷害統計： 112 年度第 2 季實習驗場所傷害累計 5 例(1 月~5 月)，詳附件 2。 (二)作業環境監測： (1)本校 112 年上半年度環境監測已於 3 月 7 日委託作業環境監測機構，辦理本校粉塵、有機溶劑、特定化學物質及二氧化碳檢測等作業環境監測，監測報告結果：均未超過容許濃度標準，曝露分級為第一級，檢查結果合格，並依規定將監測結果公告揭示於勞動部職安署網頁，另本校總務處網頁亦一併公告周知。 (2)續辦理 112 年下半年作業環境監測以符合職業安全衛生法第 12 條暨勞工作業環境監測實施辦法規定，環安衛前於 6 月 1 日電郵調查表給本校所有實習驗場所負責人，請於 112 年 6 月 21 日(星期三)前，紙本核章擲回及電子檔回傳至環安衛組，俾憑辦理後續作業環境監測相關事宜。 (三)職業安全衛生教育訓練： (1)內部訓練: 本校112 年職業安全衛生教育訓練於5 月25日辦理完畢，因故未能如期參訓者，請於 112 年 7 月 3 日前至本組指定網址觀看 112 年度職業安全衛生教育訓練影片檔，看完之後，再至指定 google 網址測驗，本組收集成績後，若達 70 分以上之同仁，請至本組簽名，以便本組統一造冊送人事室辦理研習時數核登，另本組依本校職業安全衛生教育訓練實施辦法規定核發合格證書，逾期視同未參加 112 年職業安全衛生教育訓練，勞檢人員查察時，未參訓者相關法律責任由當事者需自行負責。 (2)外部訓練(回訓及初訓): 本組前已盤點今(112)年應回訓教師同仁，並協助媒合訓練單位與老師可參訓時間，陸續將應回訓及應取得相關證照的教師同仁，分批薦送參加回訓或初訓情形:

類別	報告事項
職業安全衛生	

證照名稱	種類	職業安全衛生教育訓練規則第18、19條在職教育訓練(回訓) 112年應回訓同仁	112年已回訓同仁	備註
有害作業主管	粉塵(初訓)			李韋廷 (簽准待訓中)
	粉塵(回訓)	吳峰政、鄭翔中	吳峰政、鄭翔中	
	特定化學物質作業主管	彭永良	彭永良	
特殊作業人員	以乙炔熔接裝置或氣體集合熔接裝置從事金屬之熔接、切斷或加熱(初訓)		聞元輝	
急救人員	急救人員 (回訓)	黃世光		

經本組協助媒合訓練單位與老師可參訓時間後，112年應回訓同仁已陸續完成回訓，循往例報名費由環安衛組預算支應，差旅費由各科預算支應，尚未核銷報名費同仁請盡速檢附相關資料予本組辦理核銷作業。

(四)危險性機械及設備調查及申報：

依職業安全衛生法第十六條第四項、危險性機械及設備安全檢查規則所列之機械及設備均須通報，爰各校須於每年4月10月至教育部「危險機械設備管理系統」完成通報及更新，本組已如期如質於4月底完成申報。

四、健康保護：

(一)勞工健康服務護理師(職護)服務：

1. 第二季訪視衛教高風險族群同仁、夜間工作者、母性保護同仁共計15名，並轉介個案給職醫。111年度健檢高風險族群同仁及中風險同仁共計30名，訪視率達97%。
2. 完成112年度6月前新進人員7名適工(選配工)評估。
3. 環安衛組官網職業安全衛生健康保護專區網頁一週分享一文章，有興趣同仁可上網站連結閱讀。
4. 本校參加衛生福利部國民健康署舉辦「112年健康微行動・職場心計畫

<table>
<tr><th>類別</th><th>報告事項</th></tr>
<tr><td>職業安全衛生</td><td>線上健康促進活動」，屆時會公告「活動 LINE」社群連結網址，有興趣同仁可報名參加，完成活動任務可取得 LINE Point 即享券或 100 元元好禮即享券。
(二)勞工健康服務醫師(職醫)服務：
第 2 季職醫臨校服務時間已於 6 月 8 日辦理完畢，詳附件 3，職護優先安排 111 年健檢報告分級篩選為中、高風險群、重大傷病者 4 位同仁與職醫進行個別面談諮詢。第 3 季職醫臨校日期預計排定 9 月份，若有健康相關諮詢需求者，也可以電話或電子郵件聯絡環安衛組預約諮詢時間。

五、化學物質管理：
112 年度化學品盤點計 92 間實習/驗場所(含污水廠)，盤點結果計有 8 個單位實習/驗場(含污水廠)所使用化學品，總計使用化學品 400 種，其中優先化學品已依規定於網路上申報(報請中央主管機關備查)，詳附件 4。</td></tr>
<tr><td>環境保護</td><td>一、環境教育：
112 年上半年環境教育，於 4 月 27 日(星期四)下午 13 時 15 時於志清堂實施完成，邀請台東野鳥協會蘇俊榮先生蒞校演講，演講主題為「臺東鳥類生態環境、困境與保育」，如附件 5。感謝出席聆聽的教職員工，演講資料已於本處網頁公告。
二、空氣品質管理：
(一)校園空氣品質警示：
今年(112 年)年 1-5 月計 196 次（統計區間：1 月 1 日至 5 月 31 日），分別為良好空氣品資良好(綠色)184 次(93.88%)、普通(黃色)12 次(6.12%)。
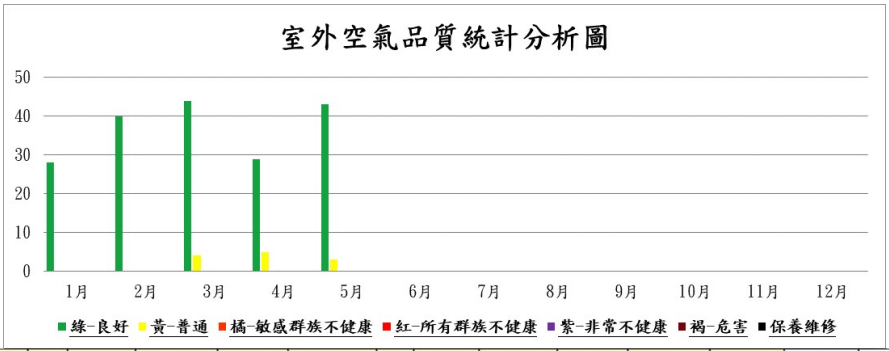

<table>
<tr><th>區分</th><th>1月</th><th>2月</th><th>3月</th><th>4月</th><th>5月</th><th>6月</th><th>7月</th><th>8月</th><th>9月</th><th>10月</th><th>11月</th><th>12月</th><th>小計</th><th>整體比例</th></tr>
<tr><td>綠-良好</td><td>28</td><td>40</td><td>44</td><td>29</td><td>43</td><td></td><td></td><td></td><td></td><td></td><td></td><td></td><td>184</td><td>93.88%</td></tr>
<tr><td>黃-普通</td><td>0</td><td>0</td><td>4</td><td>5</td><td>3</td><td></td><td></td><td></td><td></td><td></td><td></td><td></td><td>12</td><td>6.12%</td></tr>
<tr><td>橘-敏感群族不健康</td><td>0</td><td>0</td><td>0</td><td>0</td><td>0</td><td></td><td></td><td></td><td></td><td></td><td></td><td></td><td>0</td><td>0.00%</td></tr>
<tr><td>紅-所有群族不健康</td><td>0</td><td>0</td><td>0</td><td>0</td><td>0</td><td></td><td></td><td></td><td></td><td></td><td></td><td></td><td>0</td><td>0.00%</td></tr>
<tr><td>紫-非常不健康</td><td>0</td><td>0</td><td>0</td><td>0</td><td>0</td><td></td><td></td><td></td><td></td><td></td><td></td><td></td><td>0</td><td>0.00%</td></tr>
<tr><td>褐-危害</td><td>0</td><td>0</td><td>0</td><td>0</td><td>0</td><td></td><td></td><td></td><td></td><td></td><td></td><td></td><td>0</td><td>0.00%</td></tr>
<tr><td>保養維修</td><td>0</td><td>0</td><td>0</td><td>0</td><td>0</td><td></td><td></td><td></td><td></td><td></td><td></td><td></td><td>0</td><td>0.00%</td></tr>
<tr><td>紀錄次數</td><td>28</td><td>40</td><td>48</td><td>34</td><td>46</td><td></td><td></td><td></td><td></td><td></td><td></td><td></td><td>196</td><td>100.0%</td></tr>
</table></td></tr>
</table>

類別	報告事項
	三、水資源保護： （一）飲用水管理：本校飲水機水質 112 年第 2 季已於 5 月 9 日完成抽驗取樣 11 台飲水機進行水質檢驗，水質檢驗結果大腸桿菌群<1 MPN/100ml(表 100 毫升水樣中最大可能菌數)，均符合飲用標準小於 6 MPN/100ml，詳附件 6，檢驗結果均已公告於官網本組網頁。其中專科男生宿舍 4 樓交誼廳經檢驗水質不及格，該飲水機已停止使用，並請廠商檢修後，已於 6 月 7 日再次檢驗水質，俟檢驗報告送達並合格後，方開放使用。 （二）廢水處理: 1.汙水廠運作重要事項記載如下： 112 年 1-5 月總汙水排放量計 15,130(m³);平均每日排放量約 100(m³)，與去年度同期排放量相當，112 年 1-5 月廢水處理場運作數據登錄，詳附件 7。 2.本季 3-5 月廢水處理場重要運作紀要及異常運作處理結果說明如下： (1)3 月 27 日流量計沒電更換備品。 (2)4 月 7 日更換新裝電池及校正後之流量計。 (3)4 月 11 日本校委外廠商-道濟公司至誠樸校區及畜保科汙水場進行放流水水質採樣作業，檢測結果符合放流水標準。 (4)4 月 12 日進行鼓風機機械保養。 (5)5 月 23 日廠商來添加消毒藥水並排除放流池泵浦吸入的異物。 (6)5 月 25 日進行匯流井水肥抽除。 3.請各單位協助持續宣導同學不要將雜物(如衛生棉、骨頭、果皮、廚餘、菸蒂等)丟入廁所馬桶，以免造成管路阻塞，影響馬桶的使用及增加本校汙水廠的負擔。 （三）用水管理： 今年(112 年)1-5 月帳單(實際用水月份 111 年 12 月-112 年 4 月)總用水量為 27,929 度與 111 年度同期用水量為 27,787 度，增加用水量 142 度；若統計最近一季(3-5 月)，112 年用水 16,924 度，111 年用水 15,739 度，用水增加 1,185 度，約增加用水 7.5%，詳附件 8。 **四、廢棄物管理:** 112 年 1-5 月各單位產出及回收/清除情形彙整，詳附件 9，相關數據說明如下： (一)一般事業廢棄物 1-5 月份產出量 2,821.9kg，回收/清除量 2,593.1kg，今年累計待回收/清除 228.8kg。 (二)有害事業廢棄物：1-5 月份無產出量，目前也無待清除量。 **五、環境保護業務法定申報作業，本季應申報項目如下：** 112 年第 1 季「土壤及地下水質整治費申報及繳費作業」，已於 112 年 4 月 6 日完成系統上傳申報作業，第 1 季本校不需繳費。 **六、用電效率管理計畫執行情形：** (一)今年累計用電比較:今年(112 年)1-5 月帳單(實際用電月份 111 年 12 月-112 年 4 月)，總用電量為 799,192 度；比較 111 年度同期總用電量為 827,552 度，節電量為 28,360 度，節電率 3.43%，詳附件 10。

類別	報告事項
	(二)最新一季用電比較:今年最近一季帳單(3-5 月)總用電量為 495,870 度，比較 111 年度同期用電 496,866 度，節電量為 996 度，節電率 0.20%。 (三)用電異常單位提醒: (1)畜保科:3-5 月三個月用電都超過去年同期，本季(3-5 月)用電較去年用電增加 18.9%。 畜保科回復:推測為今年本科開始飼養蛋雞，蛋雞舍維持營運所需用電造成較去年用電增加所導致。 (2)園藝科農場網室:本季用電較去年用電增加 69.9%，已超過 30%列管標準，請園藝科檢討用電，若下季再超過 30%，依規定需至本委員會說明。 園藝科回復:經查本科實習農場網室本季用電異常，係因各組老師在上農場實習課程時有幾週缺水很嚴重，致使用抽取地下水溉灌次數增多，長時間之使用發現了抽水馬達之電源產生了異常現象，導致抽水馬達電源持續轉動因而增加部分的用電，日前已有派員查修，近期會持續監控。再者，尚有農園產品加工實習課程亦會使用各式用電較大之電子設備，如烤箱、烘箱等等來進行農產品加工，也可能導致用電增加。 (3)農機科:本季(3-5 月)用電較去年用電增加 26.2%。 農機科回復:因去年技藝競賽成績不盡理想，今年學生提前訓練，導致用電量過多。 (四)暑期即將開始，請各單位於暑假前配合下列用電安全及節電措施，以節約用電。 1. 高耗電量設備如大型冰櫃、冰箱、製冰機等，請於暑假開始前檢討需留用之食材以科為單位統一集中一處保存，餘不使用之冰櫃、冰箱、製冰機等設備進行清潔、消毒擦拭後，拔離插頭或切斷總電源。 2. 暑假期間不使用之飲水機、烤箱、烤爐、實習用各類機具設備，請進行清潔保養及潤滑維護後拔離插頭或切斷總電源，暑假期間實習/驗場所若不使用，請切斷總電源。 3. 開學前請各單位清洗冷氣機濾網以提冷房效應，提升用電效能。

類別	報告事項
民防消防及其他	一、112 年度防護團基本訓練細部執行計畫，本組已依主管機關函示完成計畫陳報，臺東縣警察局 3 月 30 日已函復同意備查。 二、四年一次的民防人員重新整編，本校已於 4 月 10 日完成編組，並將編組通知單分發給本校民防編組同仁。 三、112 年上半年自衛消防編組訓練已於 5 月 17 日(星期三)下午 13 時至 17 時，於教學大樓階梯教室及圖資大樓周邊實施，邀請台東消防分隊冷鎮山教官蒞校授課消防及 CPR 常識，如附件 11，感謝參與的教職員同仁。 四、本校精勤校區防火管理人原由黃麗靜組長擔任，因黃組長於 5 月 5 日調任臺東市公所，該校區防火管理人改由陳緯誠組長擔任(5 月 23 日取得防火管理人員證照)，並於 6 月 8 日將變更後之「國立臺東專科學校（精勤校區）消防防護計畫」函送臺東縣消防局備查。 五、112 年軍民聯合防空（萬安 46 號）演習訓將於 7 月 26 日(星期三)13:30 至 14:00 時，實施 30 分鐘警報傳遞與發放、疏散避難、交通管制等。本校擬承往年作法，於當日 13:30 至 14:00 管制人員、車輛進出校園，全體師生同仁於室內者關閉燈光，於室外者就地掩避。本組將於演習前三天公告演習資訊。 六、有關「國立臺東專科學校環境保護暨職業安全衛生委員會設置辦法」第三條，已於 5 月 18 日擴大行政會議修正通過，重點說明如下： (1)為符合本校組織規程正式名稱，第三條第一項第四款附設高職部「綜合職能科」修正為「特殊教育組」。 (2)第三條第二項規定本會委員任期 2 年，惟本校專科及附設高職部的學生代表皆為一年改選一次；另參考各科實務上所推舉的票選委員也是任期一年居多，為符合實際狀況，將本會委員任期由二年修正為一年，以配合目前的實際狀況。 配合任期修正為一年，下屆委員任期為 112.08.01 至 113.07.31；各單位若原票選委員任期至今(112)年 7 月 31 日屆滿的單位，請於 8 月 31 日前完成新委員票選，並簽會環安衛組，以利完成新任期委員聘任。
主席裁示	報告內容准予備查。

肆、討論事項:無

陸、臨時動議：無

柒、散會(16：00)，下次會議預定時間 112 年 09 月

國立臺東專科學校

112年度第2季環境保護暨職業安全衛生委員會議簽到單

時　　間：中華民國112年6月15日(星期三) 下午15時30分

地　　點：誠樸校區行政圖資大樓502會議室(5樓)

主　　席：王校長俊勝

出　　席：應到：27 人，實到：19 人，出席率：70 %

當然委員 出席單位人員	簽到	票選委員 出席單位人員	簽到
校長 王俊勝	王俊勝	園藝科教師 彭永良	彭永良
副校長		餐旅科教師 崔珮玲	
總務處主任 林國豪	林國豪	動力機械科教師 蔡政龍	蔡政龍
附設高職部部主任 李慶憲	李慶憲	建築科教師 林志明	
營繕保管組組長 顏世寬	顏世寬	資訊管理科教師 李承修	
衛保組護理師 林思嘉	林思嘉	食品科技科教師 江啟銘	
勞工代表 岳高放	岳高放	電機工程科教師 林祺祥	林祺祥
學生會代表 楊哲宇	楊哲宇	創意商品設計科教師 王夏滿	王夏滿代
班聯會代表 林柏辰		行銷與流通管理科教師 王嬰瑩	王嬰瑩
環境安全衛生組組長 陳緯誠	陳緯誠	通識教育中心教師 林景行	
		畜產保健科技士 陳冠穎	陳冠穎
列席單位		農業機械科教師 聞元輝	洪偉智代
列席單位人員	簽到	機械科技佐 劉順文	劉順文
營繕保管組 董玉寬	董玉寬	家政科教師 楊登雅	楊登雅
環境安全衛生組 劉淑娟	劉淑娟	汽車科教師 吳竹豪	
環境安全衛生組 王明合	王明合	資訊科教師 游鈺輝	
環境安全衛生組 洪練穎	洪練穎	室內空間設計科教師 丁璇	丁璇
		綜合職能科助理 林婉君	林婉君

報告案附件資料

附件 1

項次	工程名稱	施工期程	巡檢期間	巡檢次數	所見缺失	現勘施工照
1	111 年汽車科館及精勤樓耐震補強工程	112/02/01 | 08/19	112/03/06 | 06/02	35 次	實地勘查 一、深達 2 米 6 的深溝作業, 雙邊應用防墜護欄，及裸露鋼筋之防護。 二、中間通道應再加寬及平坦, 避免滑落。 三、高處廢土石傾倒管應再加長, 避免揚塵及土石散落。	   

						 
					缺失改善	 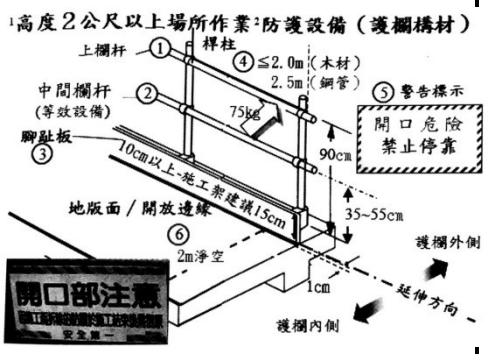 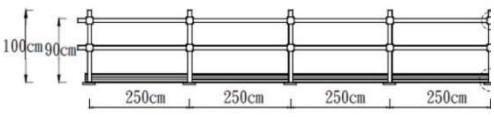 鋼管護欄立面圖

						  

						 
1	111 年汽車科館及精勤樓耐震補強工程	112/02/01 ｜ 08/19	112/03/06 ｜ 06/02	35次	勞工違規以教課椅堆疊方式施作高度 2 公尺以上之高處作業，勞工有墜落之虞，未戴安全帽及安全帶等防護具。（請勞工停止施作，告知相關單位並開立**第三次矯正單**）	 

						
					3樓開口處護欄拆除未裝回歸位。(施作者有墜落之虞)	
					缺失改善: 3樓開口處護欄已回復裝設。	
2	112年機車工場專業教室空間活化工程	112/05/11 | 07/31	112/05/23 | 06/02	1次	無	
備註:						

附表 **2**

✚ 國立臺東專科學校 112 年度 實習傷病情形紀錄表 ✚										
序號	**月份**	**日期**	**學制**	**科別**	**年級**	**性別**	**類型**	**部位**	**原因**	**簡述(含處理)**
1	02	21	五專	餐旅	一年級	女	被切、割、擦傷	手指	不小心發生意外	傷口處理
2	05	19	五專	餐旅	三年級	男	被切、割、擦傷	手指	不小心發生意外	傷口處理
3	05	26	高職	家政	一年級	女	被切、割、擦傷	手指	不小心發生意外	傷口處理
4	05	26	五專	餐旅	二年級	女	燙、凍傷	手指	使用機具有缺陷	(燙傷)、無
5	05	29	高職	家政	一年級	男	被切、割、擦傷	手指	採取不正確之工作姿勢	傷口處理
6										
7										
8										
9										
10										
11										
12										
13										
14										
15										

(資料時間 112 年 1 月 1 日至 5 月 31 日)

附表 2-1

✚國立臺東專科學校 112年度 實習傷病情形統計分析表✚						
學制分析	學制	學生數	學生數比例	受傷人數	佔受傷數比例	備註
	高職	670	48.59%	2	40.00%	
	五專	208	15.08%	3	60.00%	
	二專	501	36.33%	-	0.00%	
合計		1,379	100.00%	5	100.0%	
年級分析		學生數	學生數比例	受傷人數	佔受傷數比例	備註
1年級	高職	246	17.84%	2	40.00%	
	五專	40	2.90%	1	20.00%	
	二專	220	15.95%	-	0.00%	
	小計	506	36.69%	3	60.00%	
2年級	高職	230	16.68%	-	0.00%	
	五專	34	2.47%	1	20.00%	
	二專	274	19.87%	-	0.00%	
	小計	538	39.01%	1	20.00%	
3年級	高職	194	14.07%	-	0.00%	
	五專	34	2.47%	1	20.00%	
	小計	228	16.53%	1	20.00%	
4年級	五專	46	3.34%	-	0.00%	
5年級	五專	38	2.76%	-	0.00%	
延修生		23	1.67%	-	0.00%	
合計		1,379	100.00%	5	100.00%	
科別分析	科別	學生數	學生數比例	受傷人數	佔受傷數比例	備註
	園藝科	125	9.06%	-	0.00%	
	動機科	79	5.73%	-	0.00%	
	餐旅科	129	9.35%	3	60.00%	
	建築科	68	4.93%	-	0.00%	
	土木科	30	2.18%	-	0.00%	
	資管科	49	3.55%	-	0.00%	
	商設科	59	4.28%	-	0.00%	
	食品科	113	8.19%	-	0.00%	
	電機科	155	11.24%	-	0.00%	
	行銷科	32	2.32%	-	0.00%	
	畜保科	79	5.73%	-	0.00%	
	農機科	64	4.64%	-	0.00%	
	家政科	131	9.50%	2	40.00%	
	機械科	42	3.05%	-	0.00%	
	汽車科	94	6.82%	-	0.00%	
	資訊科	49	3.55%	-	0.00%	
	室設科	46	3.34%	-	0.00%	
	綜職科	35	2.54%	-	0.00%	
合計		1,379	100.00%	5	100.00%	
受傷類型分析	受傷類型		受傷人數	受傷數比例	備註	
	被切、割、擦傷		4	80.00%		
	與高低溫之接觸		0	0.00%		
	物體倒塌、崩塌		0	0.00%		
	墜落、滾落		0	0.00%		
	被撞		0	0.00%		
	被夾、被捲		0	0.00%		
	燙、凍傷		1	20.00%		
	不當動作		0	0.00%		
	與有害物等之接觸		0	0.00%		
	其他		0	0.00%		
	小計		5	100.00%		

(學生人數資料來源本校官方網站 2023 年 03 月 15 日公告資料)

附表 3

國立臺東專科學校

112 年第二季勞工健康職業醫師臨校服務
健康諮詢衛教相片

日期：112 年 06 月 08 日上午

地點：誠樸校區行政圖資大樓 5 樓 504 會議室

<table>
<tr><td></td><td></td></tr>
<tr><td colspan="2">受訪姓名：曾○婷組長(訓育組)</td></tr>
<tr><td></td><td></td></tr>
<tr><td colspan="2">受訪姓名：洪○魁代理技士(農機科)</td></tr>
</table>

<table>
<tr><td></td><td></td></tr>
<tr><td colspan="2">受訪姓名：劉○欽老師(電機科)</td></tr>
<tr><td></td><td></td></tr>
<tr><td colspan="2">受訪姓名：陳○文老師(高職部)</td></tr>
</table>

附表 4

臺東專科學校112年度各實習(驗)場所化學品盤點結果統計表

科別	實習(驗)場所間數	化學品分類						種類(種)	備註
		危害性	先驅	管制性	優先管理	毒性化學物質	一般性		
園藝科	4	28	0	0	20	0	63	111	管理使用化學品2間
餐旅科	10	--	--	--	--	--	--	0	未使用化學品
動機科	7	--	--	--	--	--	--	0	未使用化學品
土木科	0	--	--	--	--	--	--	0	未使用化學品
資管科	0	--	--	--	--	--	--	0	未使用化學品
食品科	6	35	4	0	36	0	110	185	管理使用化學品1間
電機科[註1]	14	1	--	--	2	--	--	3	管理使用化學1間(混合物)
商設科[註2]	4	11	--	--	1	--	--	12	管理使用化學1間(混合物)
行銷科	0	--	--	--	--	--	--	0	未使用化學品
畜保科	7	4	--	--	3	--	3	10	管理使用化學品1間
農機科	4	--	--	--	--	--	--	0	未使用化學品
家政科	4	--	--	--	--	--	--	0	未使用化學品
機械科	7	--	--	--	--	--	--	0	未使用化學品
汽車科[註3]	8	11	2	--	20		13	46	管理使用化學品1間(混合物)
資訊科	8	--	--	--	--	--	--	0	未使用化學品
室設科	2	--	--	--	--	--	--	0	未使用化學品
綜職科	5	--	--	--	--	--	--	0	未使用化學品
通識教育中心[註4]	1	13	1		13		5	32	管理使用化學品1間
廢水處理場[註5]	1	--	--	--	1	--	--	1	管理使用化學品1種
小計	92	103	7	0	96		194	400	

備註：
1. 電機科自來水配管實習場使1種混合物，內含3種危害性成分(其中乙酸乙酯及環己酮兼具優先管理化學品。
2. 商設科金工教室使用1種混合物(環保去漬油)，內含12種危害性化學品(其中正己烷兼具優管化學品)。
3. 汽車科塗裝工場使用46種具危害性兼具優先管理化學品(含18項混合物)。
4. 原園藝科化學實驗室於111/3/21奉准起歸於通識教育中心更名為物化實驗室。
5. 土木科3間實習教室於111年10月回歸為一般教室。
6. 廢水處理場使用(次氯酸鈉)1種具危害性兼具優先管理化學品。

附表 **4-1**

優先管理化學品報備憑證

本報表資訊共包含兩部分：（一）基本資訊；（二）已報備之優先管理化學品清單。以下內容僅列出部份報備資訊，其他詳細內容均以運作者匯入PRoChem平台之資料為主。

聲明：本報表所有顯示內容，係依據運作者於化學品報備與許可平台(PRoChem平台)匯入之資料製作，僅提供運作者作為自行存查，或提供現場查核之佐證資料。運作者應自行檢視PRoChem平台所有資料內容，以確保符合相關辦法之規定。

（一）基本資訊：

運作場所名稱	國立臺東專科學校
匯入日期	2023/04/24
優先管理化學品	共 75 筆化學品 (詳見下方優先管理化學品清單)
應附文件（聲明文件）	是否已上傳： ☐是 ☐否 （請自行勾選）
應附文件（登記證明文件）	是否已上傳： ☐是 ☐否 （請自行勾選）

（二）已報備之優先管理化學品清單：

序號	化學品名稱
1	1-丁醇
2	2,6-二甲基苯酚
3	2-Mercaptoethanol B-巰基乙醇(硫甘醇)
4	3,5-二甲基苯酚
5	APS過硫酸銨
6	乙二醇丁醚
7	乙酸乙酯
8	乙酸丁酯
9	乙酸戊酯(香蕉水)
10	乙酸異戊酯
11	乙醚
12	丁香酚
13	二甲苯
14	丙二醇甲醚乙酸酯(CHROMACLEAR)
15	丙酮
16	正己烷
17	生石灰(氧化鈣)
18	甲基丙烯酸甲酯(AM1白色H.S.)
19	甲基異丁酮(CHROMACLEAR)
20	甲醇
21	石油精
22	石油醚
23	冰醋酸
24	乳酸
25	亞硝酸鈉

26	亞硝酸鉀
27	矽酸鈉溶液
28	苯乙烯(779R補土)
29	苯酚
30	氨(水)
31	草酸
32	氫氧化鈣
33	氫氧化鈉
34	氫氧化鉀
35	氫氧化鋇
36	異丁醇
37	異丙醇
38	異戊醇
39	硫酸
40	硫酸銅
41	硫酸鋅
42	酚酞
43	氯化亞鈷(II)(六水)
44	氯化鈷
45	氯化鋁
46	氯化鋇
47	氯化鎳
48	氯化鐵(FeCl3)
49	硝酸
50	硝酸鈣
51	硝酸鈉
52	硝酸鉀
53	硝酸鉛
54	硝酸銀
55	硝酸銅
56	硝酸鉻
57	硝酸銨
58	硝酸鎂
59	新癸酸,2,3-環氧丙酯(CHROMACLEAR)
60	瑞香草酚
61	碘
62	硼酸
63	過氧化二苯甲醯(6L1B補土硬化劑(藍))
64	過硫酸鉀
65	過錳酸鉀
66	漂白水(次氯酸鈉)
67	聚六亞甲基二異氰酸酯(HIGH SOLIDS ACTIVATOR)

68	鄰苯二酚
69	醋酸鉛
70	環己烷(3920S(Degreaser))
71	環己酮
72	磷酸三鈉(Na3PO4)
73	磷酸鉀
74	雙氧水(過氧化氫)
75	鹽酸

附件 **5**





112-1 環境教育講座邀請台東野鳥協會蘇俊榮先生蒞校演講

附件 6

112年第2季(4月-6月)

飲水機大腸桿菌採樣檢驗記錄表

項次	地點	數量	採樣日期	報告日期	檢驗結果
1	諮輔中心	1	112/05/08	112/05/27	<1
2	教學組	1	112/05/08	112/05/27	<1
3	圖書館	1	112/05/08	112/05/27	<1
4	行政圖資大樓4樓北側	1	112/05/08	112/05/27	<1
5	教學大樓4F南側	1	112/05/08	112/05/27	<1
6	專科女舍4樓交誼廳	1	112/05/08	112/05/27	<1
7	專科女舍5樓交誼廳	1	112/05/08	112/05/27	<1
8	專科男舍4樓交誼廳	1	112/05/08	112/05/27	30(超標)
9	專科男舍5樓交誼廳	1	112/05/08	112/05/27	<1
10	高職男舍1樓左一	1	112/05/08	112/05/27	<1
11	高職男舍1樓右一	1	112/05/08	112/05/27	<1

附件 7

誠樸校區汙水廠水質 106-111 年排放量統計表

每日核准廢(污)水產生量360立方公尺					
106年-111年廢(污)排放量統計表					自來水用量
年度	上半年(M^3)	下半年(M^3)	合計(M^3)	日平均排放量(CMD)	誠樸校區(M3)
111	18,852	19,116	37,968	104.02	35,261
110	17,615	15,129	32,744	89.71	30,741
109	17,516	16,285	33,801	92.61	32,929
108	15,562	16,324	31,886	87.36	32,239
107	13,553	13,803	27,356	74.95	27,927
106	16,513	12,180	28,692	78.61	37,629
106年-111年平均排放量(M^3)			32,075	87.88	32,788

112 年 1-5 月廢水處理場運作數據

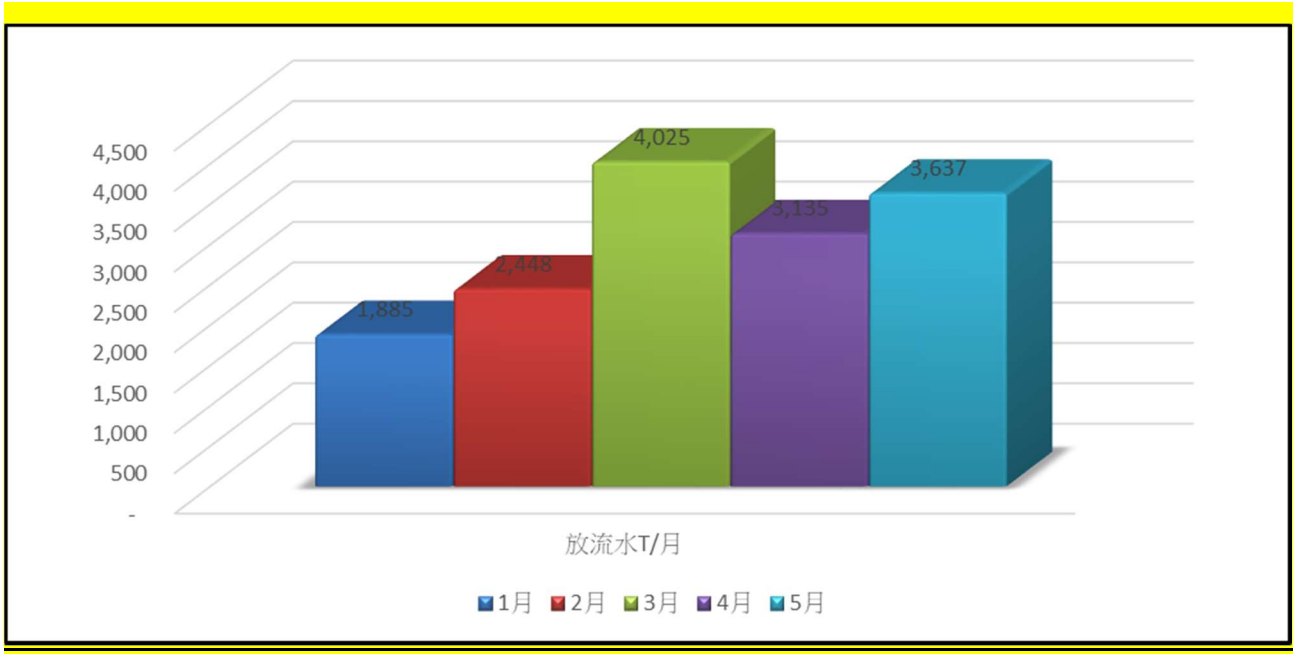

附件 8

本校 112 年度 1-5 月帳單用水量(實際用水月分)統計表

本校 111及112年度 總用水量	年度	同期比較 1-5月	1月 (去年12月)	2月 (1月)	3月 (2月)	4月 (3月)	5月 (4月)	6月 (5月)	7月 (6月)	8月 (7月)	9月 (8月)	10月 (9月)	11月 (10月)	12月 (11月)	小計	本季 3-5月
	111	27,787	5,987	6,061	2,894	5,962	6,883	7,082	6,404	3,904	3,218	5,348	6,125	7,601	27,787	15,739
	112	27,929	5,866	5,139	3,872	6,762	6,290	0	0	0	0	0	0	0	27,929	16,924
111年與112年同期	節水量	-142	121	922	-978	-800	593								-142	-1,185
誠樸校區(宿舍)	111	14,608	3,370	3,358	901	3,249	3,730	3,901	3,772	1,669	1,137	2,620	3,391	4,163	14,608	7,880
	112	14,529	3,260	2,487	1,748	3,893	3,141	0	0	0	0	0	0	0	14,529	8,782
	節水量	79	110	871	-847	-644	589								79	-902
精勤校區	111	9,172	1,743	1,750	1,517	1,884	2,278	2,256	2,080	1,805	1,842	1,969	2,016	2,265	9,172	5,679
	112	9,648	1,793	1,789	1,762	1,995	2,309	0	0	0	0	0	0	0	9,648	6,066
	節水量	-476	-50	-39	-245	-111	-31								-476	-387
餐旅科西餐 家政科中餐飲調教室 綜職科飲調教室	111	1,101	248	252	162	199	240	263	237	139	59	143	117	369	1,101	601
	112	872	166	179	123	190	214	0	0	0	0	0	0	0	872	527
	節水量	229	82	73	39	9	26								229	74
文創科館、高男宿舍	111	1,455	346	299	130	338	342	347	195	119	70	283	320	385	1,455	810
	112	1,329	299	299	133	306	292	0	0	0	0	0	0	0	1,329	731
	節水量	126	47	0	-3	32	50								126	79
女生宿舍	111	636	131	134	51	154	166	173	46	54	24	128	142	176	636	371
	112	589	124	119	51	145	150	0	0	0	0	0	0	0	589	346
	節水量	47	7	15	0	9	16								47	25
風雨教室	111	39	0	28	0	11	0	20	0	17	0	14	0	37	39	11
	112	71	0	35	0	36	0	0	0	0	0	0	0	0	71	36
	節水量	-32		-7		-25									-32	-25
汽車科館	111	196	22	82	57	22	13	8	3	5	9	11	18	25	196	92
	112	68	24	8	4	15	17	0	0	0	0	0	0	0	68	36
	節水量	128	-2	74	53	7	-4								128	56
新畜保科大樓	111	556	127	142	76	97	114	75	71	73	77	144	121	148	556	287
	112	784	200	194	51	172	167	0	0	0	0	0	0	0	784	390
	節水量	-228	-73	-52	25	-75	-53								-228	-103
校長宿舍	111	24	0	16	0	8	0	39	0	23	0	36	0	33	24	8
	112	39	0	29	0	10	0	0	0	0	0	0	0	0	39	10
	節水量	-15		-13		-2									-15	-2

附件 9

112 年 1-5 月事業廢棄物彙整表

國立臺東專科學校 112年 5月 各教學單位事業廢棄物產出及回收/清除量彙整表 單位：kg

項目別 / 統計別		繳交日期	遲交統計	缺交統計	一般事業廢棄物 (kg) 廢紙 產出	廢紙 回收/清除	廢塑膠 產出	廢塑膠 回收/清除	廢木材 產出	廢木材 回收/清除	廢五金 產出	廢五金 回收/清除	廢電線 產出	廢電線 回收/清除	廢食用油 產出	廢食用油 回收/清除	廚餘 產出	廚餘 回收/清除	禽畜糞便 產出	禽畜糞便 回收/清除	有害事業廢棄物 (kg) 廢油漆D1701 產出	廢油漆D1701 回收/清除	廢有機酸液C0161 產出	廢有機酸液C0161 回收/清除	廢鹼液C0201 產出	廢鹼液C0201 回收/清除	廢酸液C0202 產出	廢酸液C0202 回收/清除	易燃混合物C0399 產出	易燃混合物C0399 回收/清除	腐蝕混合物 產出	腐蝕混合物 回收/清除	廢藥瓶 產出	廢藥瓶 回收/清除
當月	園藝	8																																
	餐旅	8			1.1	1.1	0.9	0.9									2.6	2.6																
	動機	6																																
	建築	7																																
	資管	8																																
	食品	7																																
	電機	8																																
	商設	6																																
	行銷	8																																
	畜保	8																	125.0	125.0														
	農機	7			1.5	1.5	1.5	1.5																										
	家政	8													12.0		19.0	19.0																
	機械	8			2.5	2.5	3.5	3.5			48.5																							
	汽車	6			2.1	2.1	1.7	1.7																										
	資訊	10																																
	室設	8			5.0	5.0	5.0	5.0																										
	綜職	8															2.4	2.4																
	餐廳	7													72.0	72.0	80.0	80.0																
	小計		0	0	12.2	12.2	12.6	12.6	0.0	0.0	48.5	0.0	0.0	0.0	84.0	72.0	104.0	104.0	125.0	125.0	0.0	0.0	0.0	0.0	0.0	0.0	0.0	0.0	0.0	0.0	0.0	0.0	0.0	0.0
當年度累計	園藝				0.0	0.0	0.0	0.0	0.0	0.0	0.0	0.0	0.0	0.0	0.0	0.0	0.0	0.0	0.0	0.0	0.0	0.0	0.0	0.0	0.0	0.0	0.0	0.0	0.0	0.0	0.0	0.0	0.0	0.0
	餐旅				3.5	3.5	3.1	3.1	0.0	0.0	0.0	0.0	0.0	0.0	0.0	0.0	7.5	7.5	0.0	0.0	0.0	0.0	0.0	0.0	0.0	0.0	0.0	0.0	0.0	0.0	0.0	0.0	0.0	0.0
	動機				0.0	0.0	0.0	0.0	0.0	0.0	0.0	0.0	0.0	0.0	0.0	0.0	0.0	0.0	0.0	0.0	0.0	0.0	0.0	0.0	0.0	0.0	0.0	0.0	0.0	0.0	0.0	0.0	0.0	0.0
	建築				0.0	0.0	0.0	0.0	0.0	0.0	0.0	0.0	0.0	0.0	0.0	0.0	0.0	0.0	0.0	0.0	0.0	0.0	0.0	0.0	0.0	0.0	0.0	0.0	0.0	0.0	0.0	0.0	0.0	0.0
	資管				0.0	0.0	0.0	0.0	0.0	0.0	0.0	0.0	0.0	0.0	0.0	0.0	0.0	0.0	0.0	0.0	0.0	0.0	0.0	0.0	0.0	0.0	0.0	0.0	0.0	0.0	0.0	0.0	0.0	0.0
	食品				0.0	0.0	0.0	0.0	0.0	0.0	0.0	0.0	0.0	0.0	0.0	0.0	0.0	0.0	0.0	0.0	0.0	0.0	0.0	0.0	0.0	0.0	0.0	0.0	0.0	0.0	0.0	0.0	0.0	0.0
	電機				0.0	0.0	0.0	0.0	0.0	0.0	0.0	0.0	0.0	0.0	0.0	0.0	0.0	0.0	0.0	0.0	0.0	0.0	0.0	0.0	0.0	0.0	0.0	0.0	0.0	0.0	0.0	0.0	0.0	0.0
	商設				0.0	0.0	0.0	0.0	0.0	0.0	0.0	0.0	0.0	0.0	0.0	0.0	0.0	0.0	0.0	0.0	0.0	0.0	0.0	0.0	0.0	0.0	0.0	0.0	0.0	0.0	0.0	0.0	0.0	0.0
	行銷				0.0	0.0	0.0	0.0	0.0	0.0	0.0	0.0	0.0	0.0	0.0	0.0	0.0	0.0	0.0	0.0	0.0	0.0	0.0	0.0	0.0	0.0	0.0	0.0	0.0	0.0	0.0	0.0	0.0	0.0
	畜保				0.0	0.0	0.0	0.0	0.0	0.0	0.0	0.0	0.0	0.0	0.0	0.0	0.0	0.0	415.0	415.0	0.0	0.0	0.0	0.0	0.0	0.0	0.0	0.0	0.0	0.0	0.0	0.0	0.0	0.0
	農機				16.5	16.5	12.5	12.5	0.0	0.0	0.0	0.0	0.0	0.0	0.0	0.0	0.0	0.0	0.0	0.0	0.0	0.0	0.0	0.0	0.0	0.0	0.0	0.0	0.0	0.0	0.0	0.0	0.0	0.0
	家政				0.0	0.0	0.0	0.0	0.0	0.0	0.0	0.0	0.0	0.0	47.0	0.0	102.0	102.0	0.0	0.0	0.0	0.0	0.0	0.0	0.0	0.0	0.0	0.0	0.0	0.0	0.0	0.0	0.0	0.0
	機械				10.4	10.4	13.3	13.3	0.0	0.0	######	1,094.4	0.0	0.0	0.0	0.0	0.0	0.0	0.0	0.0	0.0	0.0	0.0	0.0	0.0	0.0	0.0	0.0	0.0	0.0	0.0	0.0	0.0	0.0
	汽車				8.9	8.9	8.1	8.1	0.0	0.0	0.0	0.0	0.0	0.0	0.0	0.0	0.0	0.0	0.0	0.0	0.0	0.0	0.0	0.0	0.0	0.0	0.0	0.0	0.0	0.0	0.0	0.0	0.0	0.0
	資訊				76.5	76.5	13.5	13.5	0.0	0.0	4.0	4.0	0.0	0.0	0.0	0.0	0.0	0.0	0.0	0.0	0.0	0.0	0.0	0.0	0.0	0.0	0.0	0.0	0.0	0.0	0.0	0.0	0.0	0.0
	室設				17.0	17.0	35.0	35.0	0.0	0.0	0.0	0.0	0.0	0.0	0.0	0.0	0.0	0.0	0.0	0.0	0.0	0.0	0.0	0.0	0.0	0.0	0.0	0.0	0.0	0.0	0.0	0.0	0.0	0.0
	綜職				0.0	0.0	0.0	0.0	0.0	0.0	0.0	0.0	0.0	0.0	0.0	0.0	6.9	6.9	0.0	0.0	0.0	0.0	0.0	0.0	0.0	0.0	0.0	0.0	0.0	0.0	0.0	0.0	0.0	0.0
	餐廳				0.0	0.0	0.0	0.0	0.0	0.0	0.0	0.0	0.0	0.0	382.0	382.0	363.0	363.0	0.0	0.0	0.0	0.0	0.0	0.0	0.0	0.0	0.0	0.0	0.0	0.0	0.0	0.0	0.0	0.0
	小計				132.8	132.8	85.5	85.5	0.0	0.0	######	1,098.4	0.0	0.0	429.0	382.0	479.4	479.4	415.0	415.0	0.0	0.0	0.0	0.0	0.0	0.0	0.0	0.0	0.0	0.0	0.0	0.0	0.0	0.0

一般廢棄物	本月產出量	386.3	回收/清除量	325.8	本月待清除	60.5	112年度累計產出總量	2,821.90
							112年度累計回收/清除	2,593.1
							111年度累計尚未回收量	150.0
有害廢棄物	本月產出量	0.0	回收/清除量	0.0	本月待清除	0.0	111年度累計產出總量	0.0
							111年度累計回收/清除	0.0

112年度累計待回收	228.80	
目前(含去年度)累計待回收	378.8	
111年度累計待回收	0.00	

補充說明：(一)111年度(含以前)一般廢棄物：只剩電機科尚有廢電線50kg及廢五金100kg，暫存於科集中待清除。
(二)本月無產出有害事業廢棄物

附件10

112 年 1-5月帳單用電量(實際用電月分)統計表

	同期比較 1-5月	年度	1月 (去年12月)	2月 (1月)	3月 (2月)	4月 (3月)	5月 (4月)	6月 (5月)	7月 (6月)	8月 (7月)	9月 (8月)	10月 (9月)	11月 (10月)	12月 (11月)	累計	3-5月 小計
本校110-112年 各年度總用電量	978,240	106	224,063	160,880	143,186	209,780	240,331	274,660	322,232	194,000	204,617	280,660	292,253	225,020	978,240	593,297
	827,552	111	189,186	141,500	122,870	172,860	201,136	216,000	246,974	160,240	180,587	244,460	238,760	185,680	827,552	496,866
	799,192	112	188,562	114,760	134,945	171,540	189,385	0	0	0	0	0	0	0	799,192	495,870
112年與基準年(106)同期比較	179,048	節電量	35,501	46,120	8,241	38,240	50,946								179,048	97,427
	18.30%	節電率	15.84%	28.67%	5.76%	18.23%	21.20%									16.42%
112年與111年同期比較	28,360	節電量	624	26,740	-12,075	1,320	11,751								28,360	996
	3.43%	節電率	0.33%	18.90%	-9.83%	0.76%	5.84%								3.43%	0.20%
誠樸校區(宿舍)錶號：14220690096	485,600	111	109,600	88,600	65,200	109,600	112,600	147,400	148,200	103,600	104,000	152,800	138,600	113,200	485,600	287,400
	457,400	112	104,000	69,000	74,000	105,000	105,400	0	0	0	0	0	0	0	457,400	284,400
	28,200	節電量	5,600	19,600	-8,800	4,600	7,200								28,200	3,000
	5.8%	節電率	5.1%	22.1%	-13.5%	4.2%	6.4%									1.0%
志清堂、精勤校區錶號：14220420099	256,200	111	51,900	45,300	38,100	56,900	64,000	61,400	73,700	49,600	53,100	83,500	70,200	63,800	256,200	159,000
	254,700	112	56,400	39,000	41,300	59,600	58,400	0	0	0	0	0	0	0	254,700	159,300
	1,500	節電量	-4,500	6,300	-3,200	-2,700	5,600								1,500	-300
	0.6%	節電率	-8.7%	13.9%	-8.4%	-4.7%	8.8%									-0.2%
畜保科大樓錶號：14193700099	33,840	111	7,640	7,600	5,920	6,360	6,320	7,200	6,840	7,040	7,400	8,160	7,160	8,680	33,840	18,600
	37,923	112	9,040	6,760	7,120	6,940	8,063	0	0	0	0	0	0	0	37,923	22,123
	-4,083	節電量	-1,400	840	-1,200	-580	-1,743								-4,083	-3,523
	-12.1%	節電率	-18.3%	11.1%	-20.3%	-9.1%	-27.6%									-18.9%
園藝科農場網室錶號： 14220097100	1,043	111	444	0	236	0	363	0	363	0	361	0	421	0	1,043	599
	1,344	112	326	0	241	0	777	0	0	0	0	0	0	0	1,344	1,018
	-301	節電量	118		-5		-414								-301	-419
	-28.9%	節電率	26.6%		-2.1%		-114.0%									-69.9%
風雨教室錶號：14220098009	12,000	111	5,120	0	3,160	0	3,720	0	3,720	0	6,158	0	6,240	0	12,000	6,880
	10,880	112	4,160	0	2,600	0	4,120	0	0	0	0	0	0	0	10,880	6,720
	1,120	節電量	960		560		-400								1,120	160
	9.3%	節電率	18.8%		17.7%		-10.8%									2.3%

商設科科館錶號：14220798006	4,421	111	1,962	0	774	0	1,685	0	1,064	0	562	0	1,699	0	**4,421**	2,459
	3,945	112	1,876	0	604	0	1,465	0	0	0	0	0	0	0	**3,945**	2,069
	476	節電量	86		170		220								**476**	390
	10.8%	節電率	*4.4%*		*22.0%*		*13.1%*									*15.9%*
高男宿舍錶號：14220781007	23,200	110	8,800	0	6,000	0	8,400	0	8,400	0	5,366	0	10,320	0	**23,200**	14,400
	21,520	111	8,800	0	5,120	0	7,600	0	0	0	0	0	0	0	**21,520**	12,720
	1,680	節電量	0		880		800								**1,680**	1,680
	7.2%	節電率	*0.0%*		*14.7%*		*9.5%*									*11.7%*
農機科館錶號：14220801001	5,360	111	2,000	0	1,600	0	1,760	0	2,000	0	1,920	0	2,240	0	**5,360**	3,360
	6,240	112	2,000	0	2,320	0	1,920	0	0	0	0	0	0	0	**6,240**	4,240
	-880	節電量	0		-720		-160								**-880**	-880
	-16.4%	節電率	*0.0%*		*-45.0%*		*-9.1%*									*-26.2%*
校長宿舍錶號：14220415003	208	111	40	0	40	0	128	0	367	0	40	0	40	0	**208**	168
	120	112	40	0	40	0	40	0	0	0	0	0	0	0	**120**	80
	88	節電量	0		0		88								**88**	88
	42.3%	節電率	*0.0%*		*0.0%*		*68.8%*									*52.4%*
職務宿舍錶號：14220782008	5,680	111	1,680	0	1,840	0	2,160	0	2,320	0	1,680	0	1,840	0	5,680	4,000
	5,120	112	1,920	0	1,600	0	1,600	0	0	0	0	0	0	0	**5,120**	3,200
	560	節電量	-240		240		560								560	800
	9.9%	節電率	*-14.3%*		*13.0%*		*25.9%*									*20.0%*

	1月	2月	3月	4月	5月	6月	7月	8月	9月	10月	11月	12月	同期
總節電率	*0.3%*	*18.9%*	*-9.8%*	*0.8%*	*5.8%*								*3.4%*
誠樸校區(宿舍)	*5.1%*	*22.1%*	*-13.5%*	*4.2%*	*6.4%*								*5.8%*
志清堂、精勤校區	*-8.7%*	*13.9%*	*-8.4%*	*-4.7%*	*8.8%*								*0.6%*
新畜保科大樓	*-18.3%*	*11.1%*	*-20.3%*	*-9.1%*	*-27.6%*								*-12.1%*
園藝科農場網室	*26.6%*		*-2.1%*		*-114.0%*								*-28.9%*
風雨教室	*18.8%*		*17.7%*		*-10.8%*								*9.3%*
文創科科館	*4.4%*		*22.0%*		*13.1%*								*10.8%*
職員及高男宿舍	*0.0%*		*14.7%*		*9.5%*								*7.2%*
農機科館	*0.0%*		*-45.0%*		*-9.1%*								*-16.4%*
校長宿舍	*0.0%*		*0.0%*		*68.8%*								*42.3%*
職務宿舍	*-14.3%*		*13.0%*		*25.9%*								*9.9%*

附件**11**　　112-1消(民)防編組演訓







